Acceval EBM-5

Relevage d'essieu jumelés
Pour Suspensions Pneumatiques
Meritor CS9000

CS9000L et CS9000T

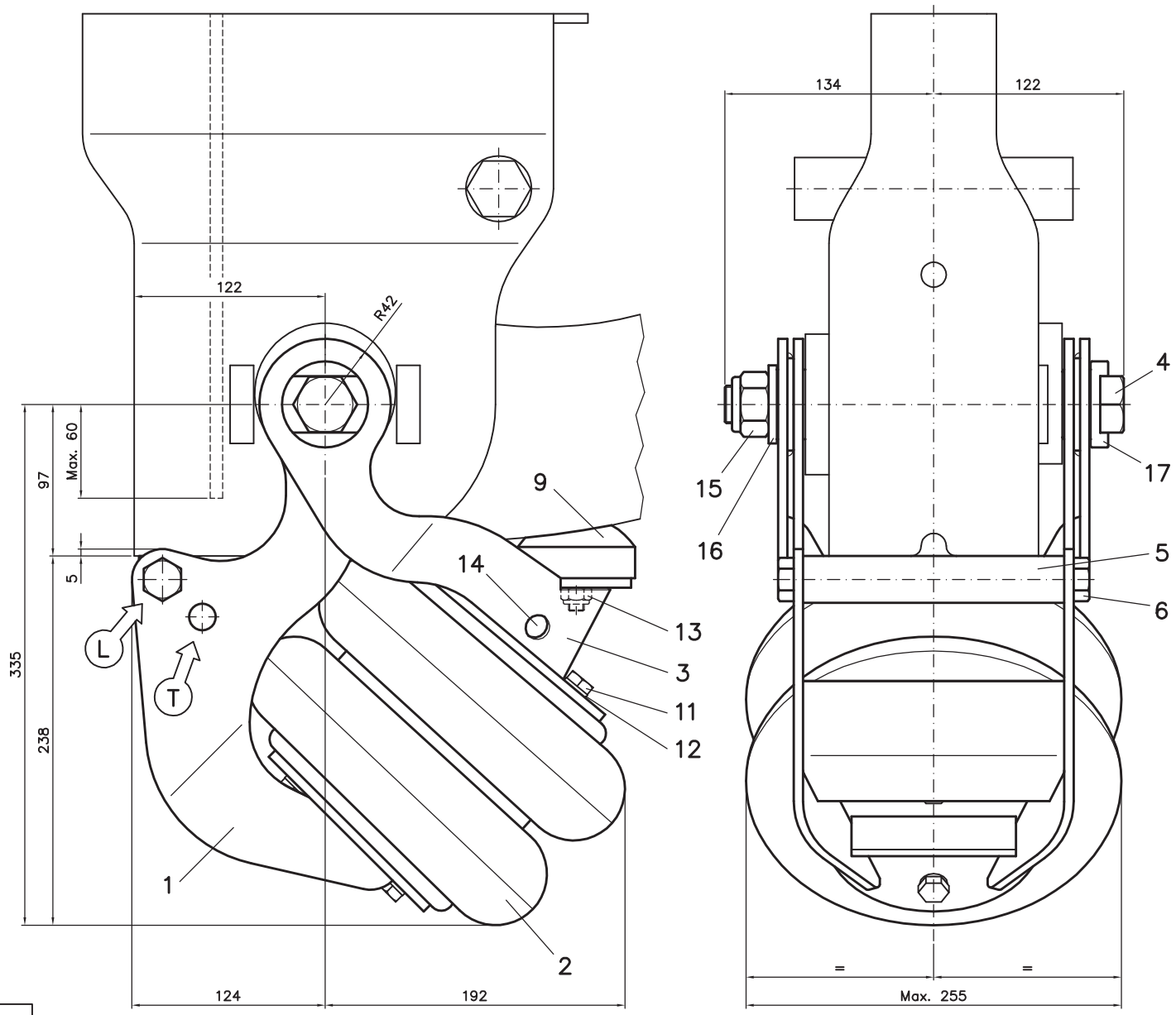

UTILISATION EBM-5 AVEC SUSPENSIONS PNEUMATIQUES CS9000 L/T SELON DIMENSIONS DES PNEUS		
SUSP. NEUM. / PNEUS	CS9000 L	CS9000 T
385/65 R22.5	OUI	OUI
385/55 R22.5	OUI	OUI
385/65 R19.5	OUI	OUI
435/50 R19.5	NON	OUI
445/45 R19.5	NON	OUI
275/70 R22.5	NON	OUI
265/70 R19.5	NON	OUI

PRESSION DE SERVICE MAXIMALE: 8 BAR

COUPLES DE SERRAGE (SEC)		
		COUPLS DE SERRAGE (Nm)
15	Écrous du boulon (M24x2,0)	650-700
06	Vis de la barre de support	80-90
11	Vis du coussin de relevage	40-50
13	Écrous du pare-choc en caoutchouc	40-50
14	Raccords instantanés	20-25

Quantité	Description	Marque	Dimensions	Matériel	Référence
2	Plaque de serrage excentrée	17	Plan EBM5-17	Ac. 42CrMoS4 D-T	EBM5-17
2	Plaque de serrage	16	Plan EBM5-16	Ac. 42CrMoS4 D-T	EBM5-16
2	Écrou auto-bloquant	15	Réf. M24x2,0	DIN985	EBL5-07
2	Raccord instantané R1/4T10	14	Réf. NORGREN	101471028	EDD1-15
2	Raccord instantané R1/4T8	14	Réf. NORGREN	101470828	EDD1-14
4	Écrou auto-bloquant	13	Réf. M10x1,5	DIN985 Zinc.	EDD1-21
8	Rondelle Grower	12	Réf. M10	DIN127 B Zinc.	EDD1-22
8	Vis hexagonale	11	Réf. M10x1,5xL=25	DIN933 8.8 Zinc.	EDD1-20
2	Pare-choc en caoutchouc	09	Plan EBL1-09	Caoutchouc Nat.75-80	EBL1-09
4	Vis hexagonale	06	Réf. M16x2,0xL=30	DIN933 8.8 Zinc.	EBL2-06
2	Barre de support	05	Plan EBB5-05	Acier C15 D-T	EBB5-05
2	Vis hexagonale	04	Réf. M24x2xL=240	DIN931 10.9	EBL5-05
2	Support supérieur	03	Plan EBM5-03	Acier S-355 J2G3	EBM5-03
2	Coussion de relevage	02	Réf. CONTITECH	FD200-22	EDD1-02C
2	Support inférieur	01	Plan EBM5-01	Acier S-355 J2G3	EBM5-01

	Date	Nom
Dessiné	130706	A.MORENO
Modifié	120607	A.MORENO

ACCEVAL
ACCESORIOS Y ELEVADORES VALENCIA, S.L.

Échelle

RELEVAGES D'ESSIEU JUMELÉS POUR SUSPENSIONS PNEUMATIQUES MERITOR CS9000L ET CS9000T

Plan N° EBM5-00D

ACCEVAL EBM-5

MONTAGE DU KIT DE RELEVAGE D'ESSIEU AUX SUSPENSIONS PNEUMATIQUES MERITOR CS9000 L/T

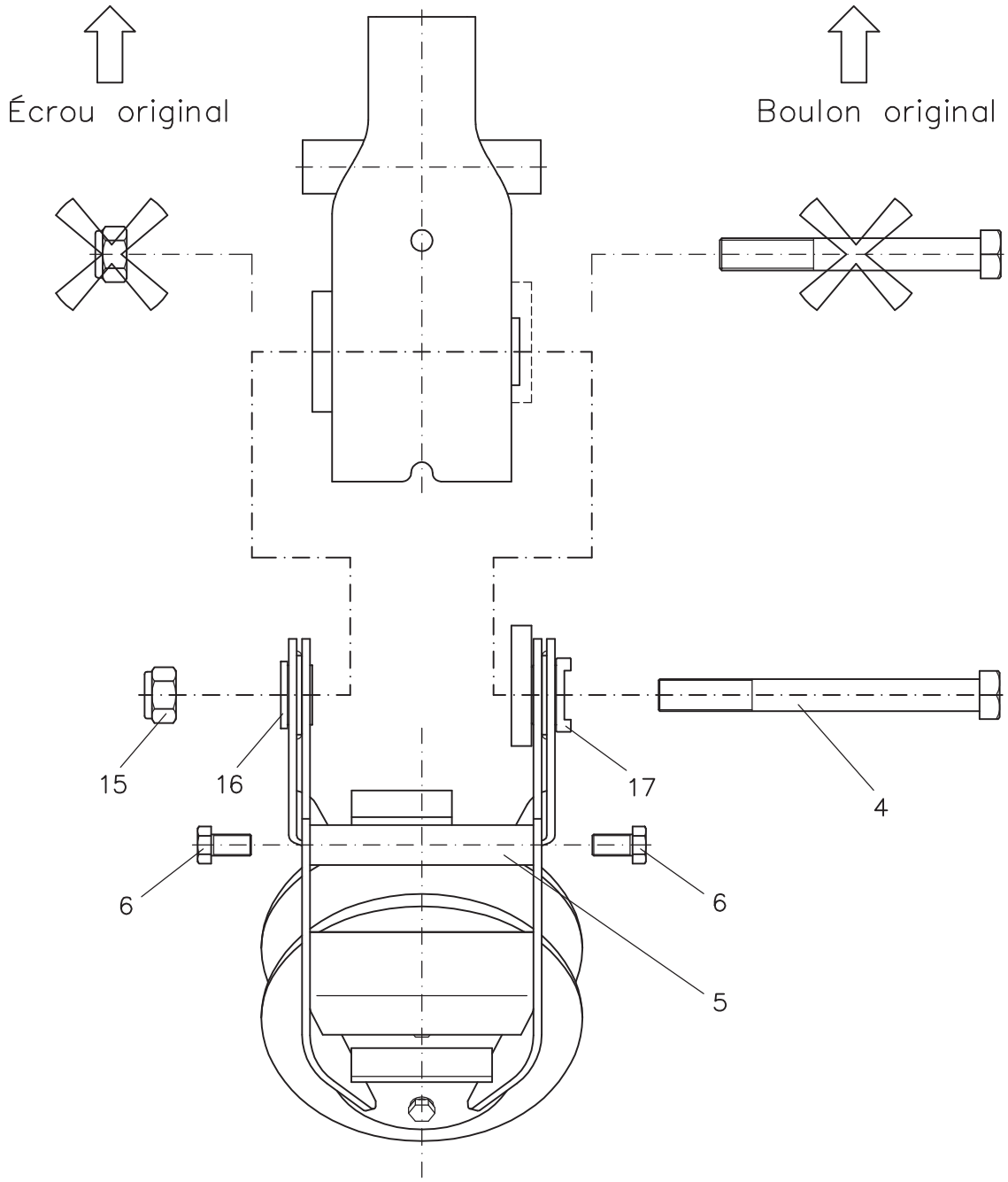

Quantité	Description	Marque	Dimensions	Matériel	Réf.
2	Plaque de serrage excentré	17	Plan EBM5-17		EBM5-17
2	Plaque de serrage	16	Plan EBM5-16		EBM5-16
2	Écrou auto-bloquant	15	Réf. M24x2,0	DIN985 10.9	EBL5-07
4	Vis hexagonale	06	Réf. M16x2,0xL=30	DIN933 8.8	EBL2-06
2	Barre de support	05	Plan EBB5-05		EBB5-05
2	Vis hexagonale	04	Réf. M24x2xL=240	DIN931 10.9	EBL5-05
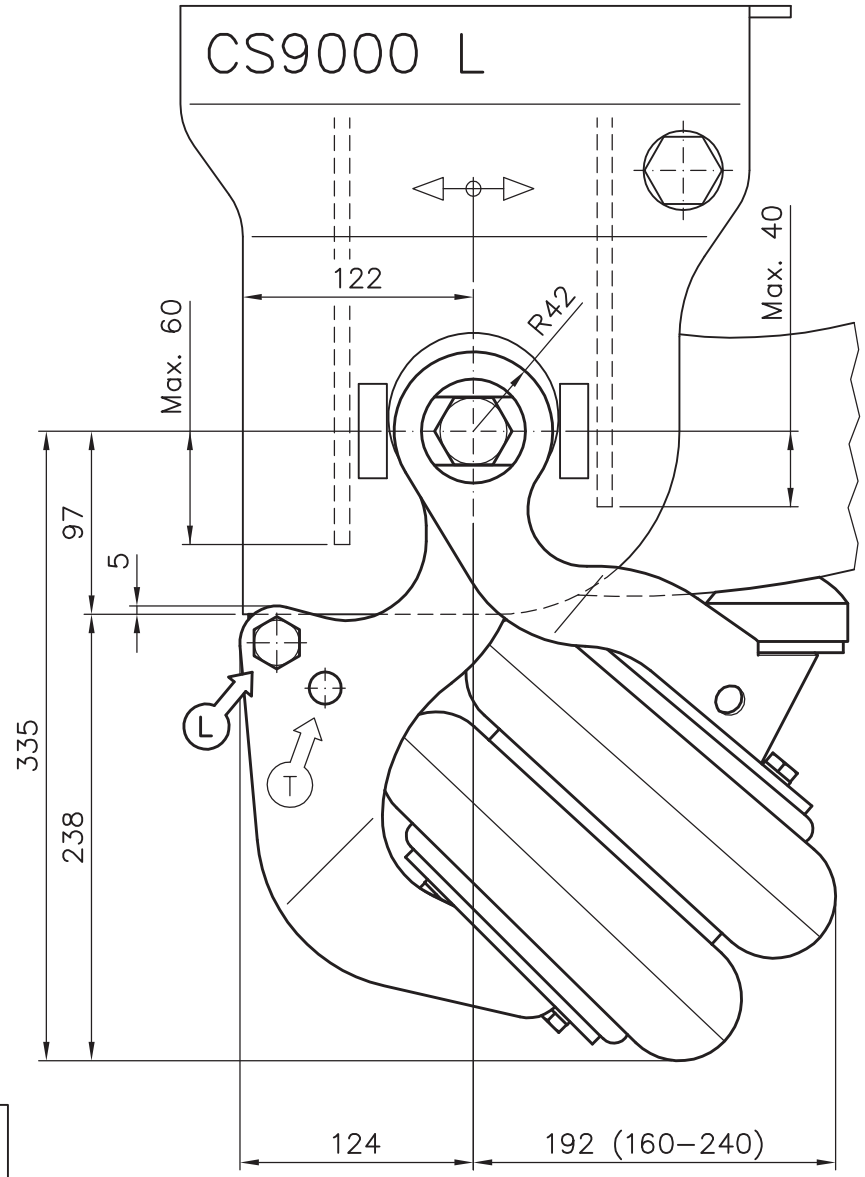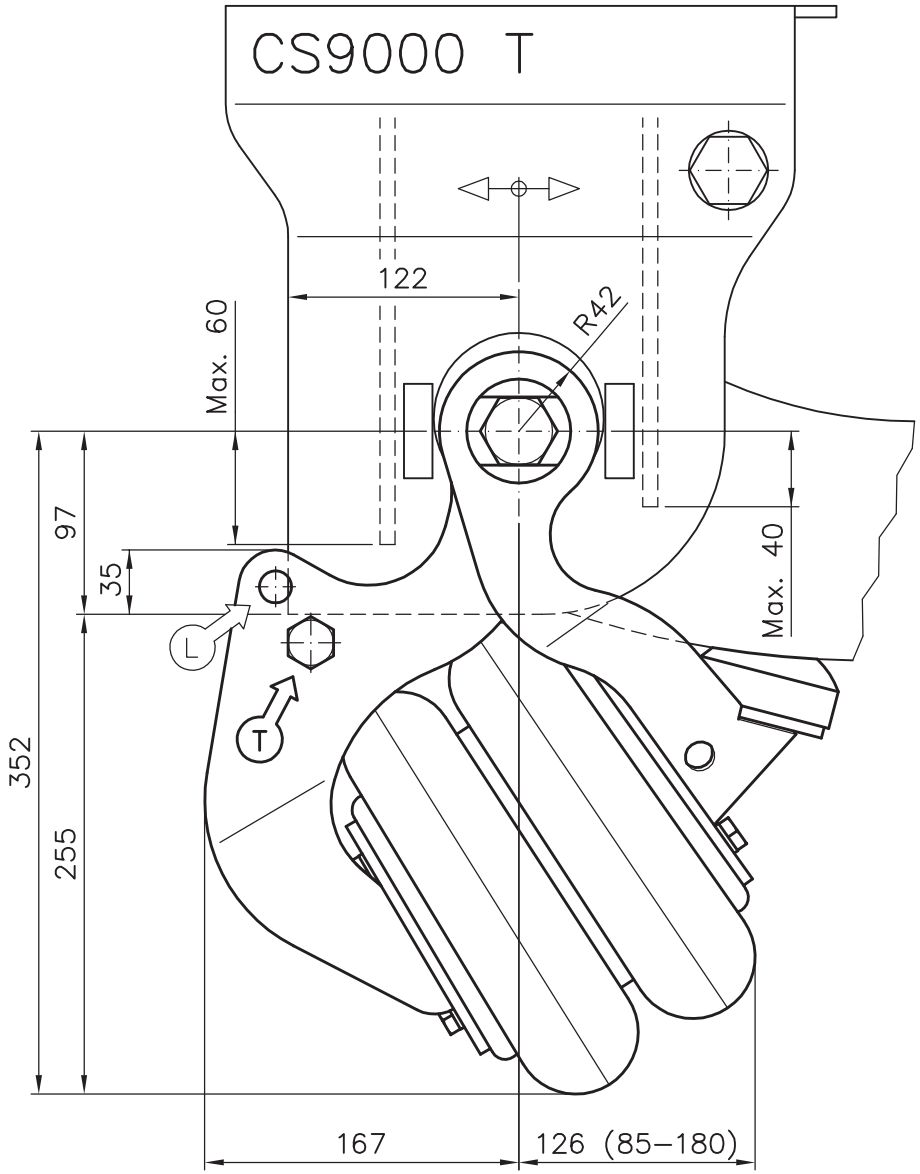
EBM–5 DIMENSIONS DE MONTAGE AUX CS9000 "L" OU "T"