Acceval EBL-5

Relevages d'essieu jumelés
Pour Suspensions Pneumatiques
Meritor FL9000

NB / NH / NBE / NBH

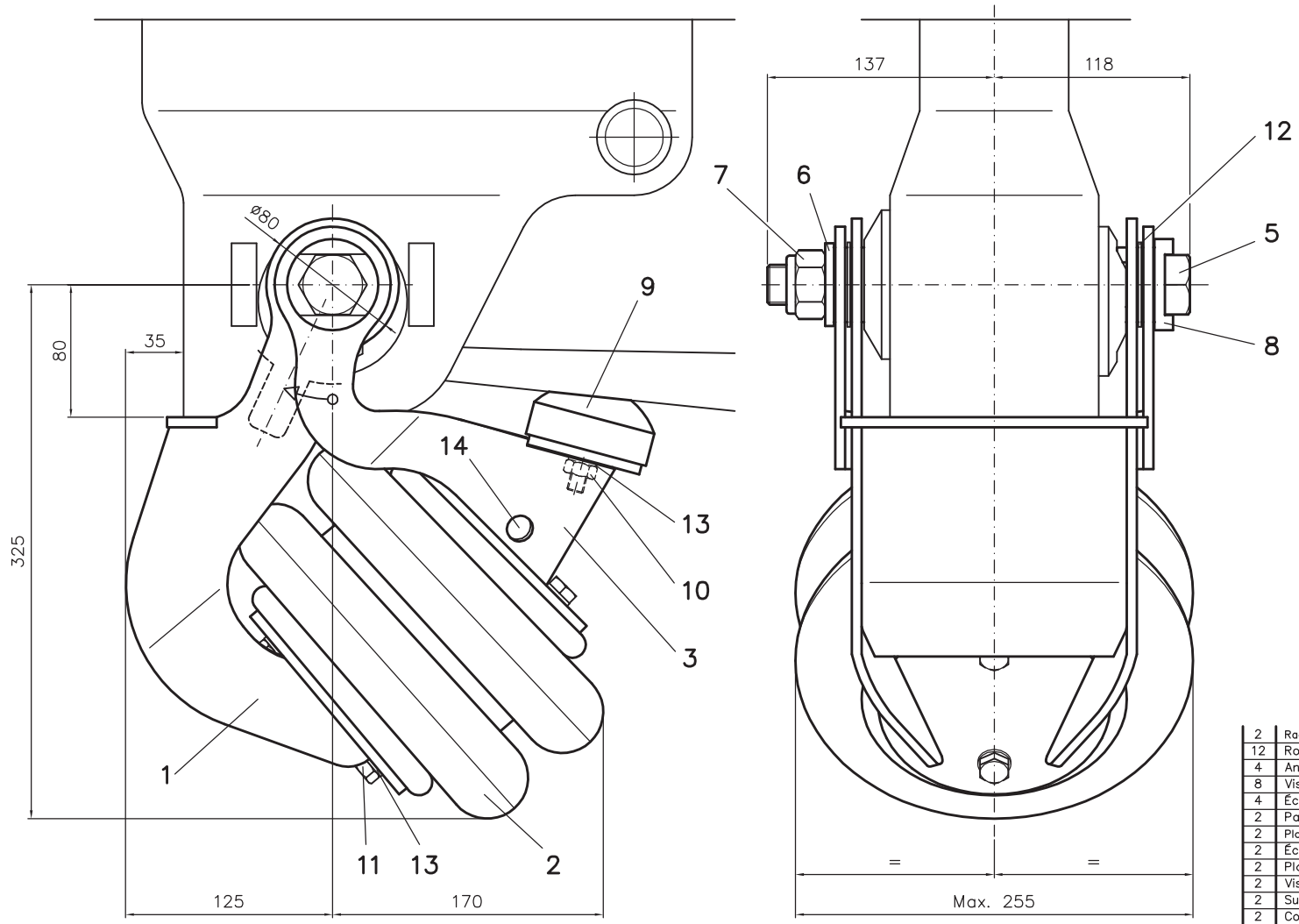

Quantité	Description	Marque	Dimensions	Matériel	Référenz
2	Raccord instantanté R1/4T8	14	Réf. NORGREN	101470828	EDD1–14
12	Rondelle Grower	13	Réf. M10	DIN127 B ZINC	EDD1–22
4	Anneau de caoutchouc	12	Réf. SEEGER	Crescent Ring H45	EBL5–12
8	Vis hexagonale	11	Réf. M10x1,5xL=25	DIN933 8.8 Zinc.	EDD1–20
4	Écrou auto–bloquant	10	Réf. M10x1,5	DIN985 Zinc.	EDD1–21
2	Pare–choc en caoutchouc	09	Plan EBL1–09		EBL1–09
2	Plaque de serrage excentrique	08	Plan EBL5–08		EBL5–08
2	Écrou auto–bloquant	07	Réf. M24x2,0		EBL5–07
2	Plaque de serrage	06	Plan EBL5–06		EBL5–06
2	Vis hexagonale	05	Réf. M24x2,0xL=240	DIN931 10.9 Zinc.	EBL5–05
2	Support supérieur	03	Plan EBL5–03		EBL5–03
2	Coussin de levage	02	Réf. CONTITECH	FD200–22	EDD1–02C
2	Coussin de levage	02	S/R PHOENIX	2B12R	EDD1–02A
2	Support inférieur	01	S/Plan FBL5–01		FBL5–01

UTILISATION DE CE RELEVAGE D'ESSIEU

- Relevages d'essieu pour suspensions pneumatiques MERITOR FL9000NB – NH – NBE – NBH.
- Version Standard compatible avec réglage excentrique.
- Lors du montage du kit, Déplacez les languettes des plaques intérieures en avant afin d'eviter le contact avec les coussins de levage du relevage d'essieu.
- Vérifiez que autant avec l'essieu soulevé comme avec l'essieu abaissé, il n'y a pas d'interférence entre les éléments du kit de relevage d'essieu et les entretoises des supports de la suspension pneumatique pour ce modèle de châssis spécifique.

	Date	Nom
Dessiné	140303	A.MORENO
Modifié	281005	A.MORENO

ACCEVAL
ACCESORIOS Y ELEVADORES VALENCIA, S.L.

Échelle

RELEVAGE D'ESSIEU JUMELÉS SUSPENSIONS PNEUMATIQUES MERITOR FL9000NB–NH–NBE–NBH

Plan N° EBL5–00